Sezione - Cross section - Schnittzeichnung - Section - Sección - Sektion

N - N 4

N,N4 32-125	N,N4 50-125	N,N4 65-250	N,N4 100-200	N4 150-400
N,N4 32-160	N,N4 50-160	N4 65-315	N,N4 100-250	
N,N4 32-200	N,N4 50-200	N,N4 80-160	N4 100-315	
N 40-125	N,N4 50-250	N,N4 80-200	N4 100-400	
N,N4 40-160	N,N4 65-125	N,N4 80-250	N4 125-315	
N,N4 40-200	N,N4 65-160	N4 80-315	N4 125-400	
N,N4 40-250	N,N4 65-200	N4 80-400	N4 150-315	

Service kit TT

Pos
14.20
28.00
28.04
28.20
38.00
43.01
64.08
64.12
64.16
63.00
64.20
64.22*
64.40*
64.41*
66.00

*Quando presente
When available

Service kit TM

Pos
14.20
28.00
28.04
28.20
36.00
63.00
64.20
66.00

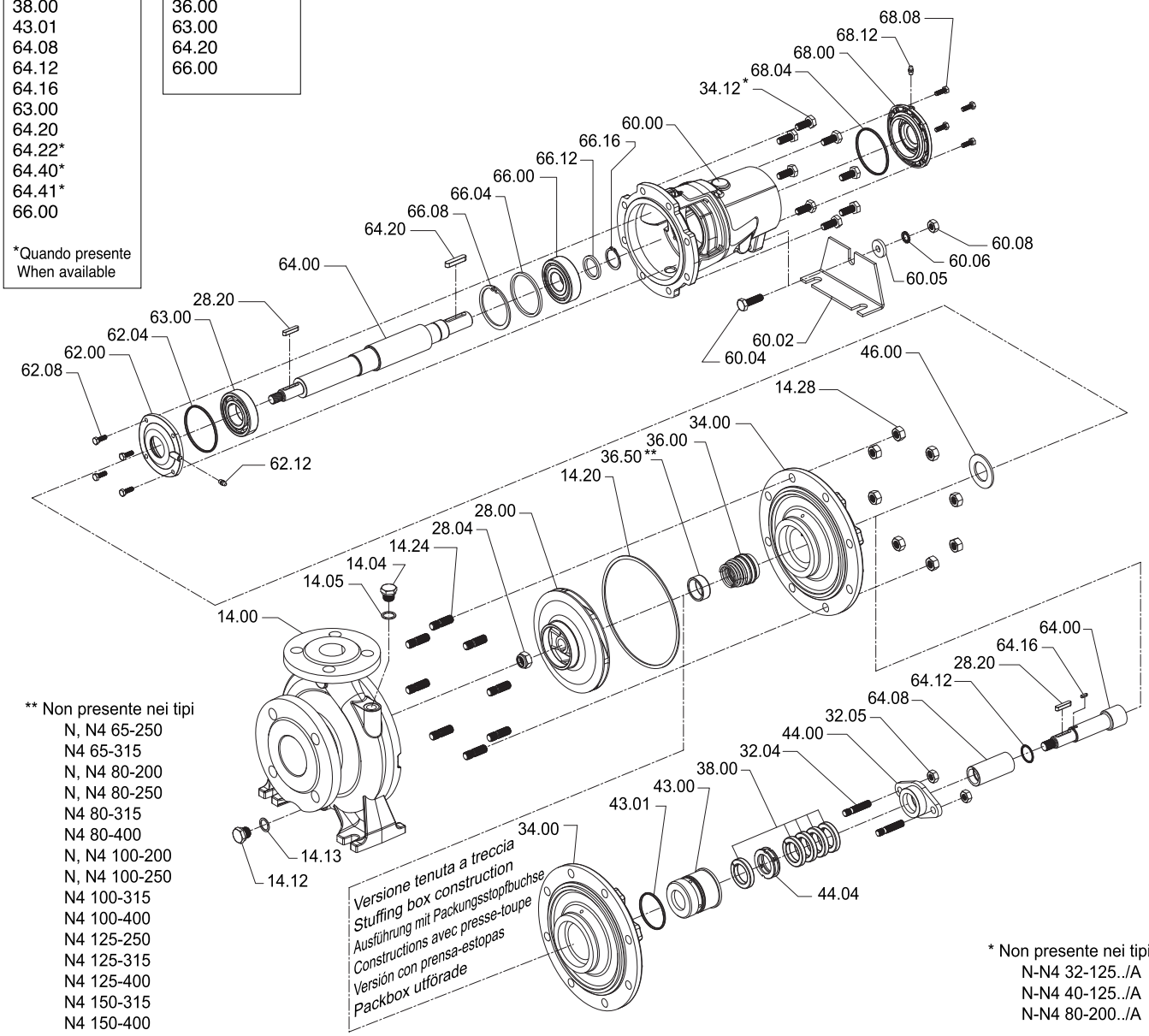

** Non presente nei tipi
- N, N4 65-250
- N4 65-315
- N, N4 80-200
- N, N4 80-250
- N4 80-315
- N4 80-400
- N, N4 100-200
- N, N4 100-250
- N4 100-315
- N4 100-400
- N4 125-250
- N4 125-315
- N4 125-400
- N4 150-315
- N4 150-400

* Non presente nei tipi
- N-N4 32-125../A
- N-N4 40-125../A
- N-N4 80-200../A